BOMBAS ESPECIALES TORRES

DESPIECE
BET MPB

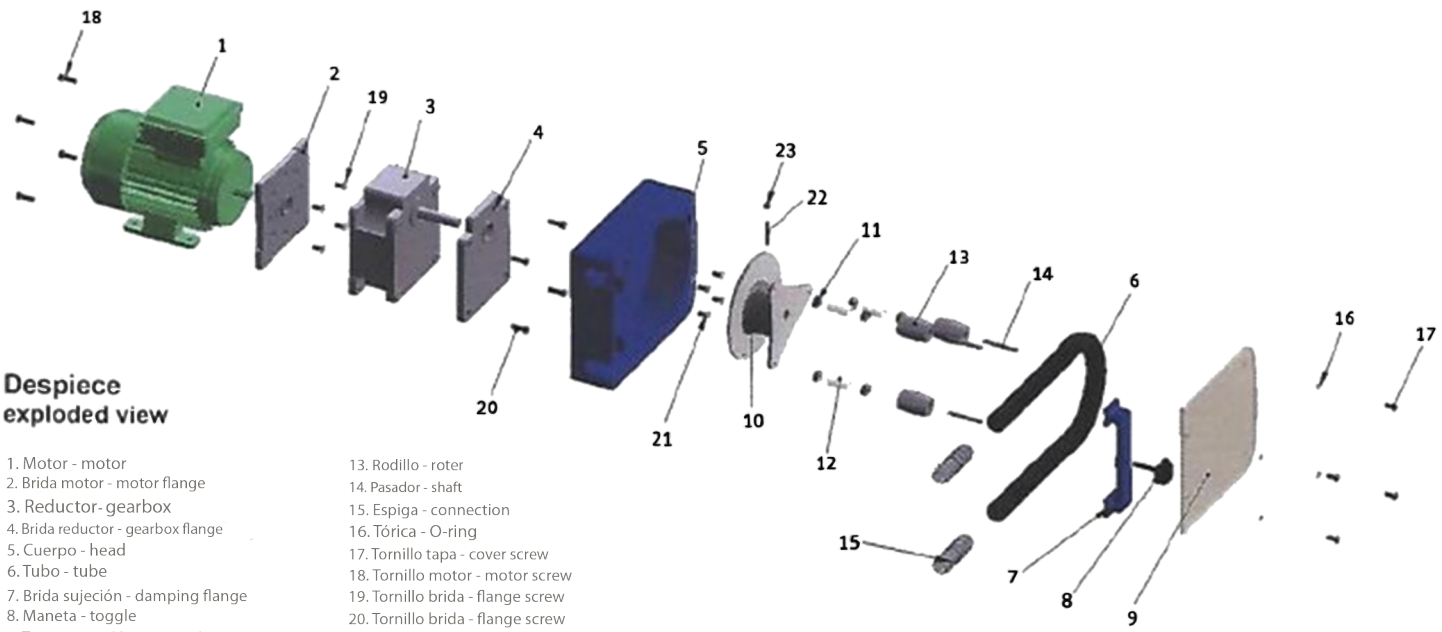

Despiece
exploded view

1. Motor - motor
2. Brida motor - motor flange
3. Reductor- gearbox
4. Brida reductor - gearbox flange
5. Cuerpo - head
6. Tubo - tube
7. Brida sujeción - damping flange
8. Maneta - toggle
9. Tapa protección - protection cover
10. Porta rodillos - rotor
11. Rodamiento - bearing
12. Distanciador - spacer
13. Rodillo - roter
14. Pasador - shaft
15. Espiga - connection
16. Tórica - O-ring
17. Tornillo tapa - cover screw
18. Tornillo motor - motor screw
19. Tornillo brida - flange screw
20. Tornillo brida - flange screw
21. Tornillo cuerpo - head screw
22. Prisionero - grub screw
23. Tuerca - nut

C/ Telègraf, 16-18 08041 Barcelona
Tel.: 932 611 886

BOMBAS ESPECIALES TORRES

bet@bombastorres.com
www.bombastorres.com