BOMBAS ESPECIALES TORRES

DESPIECE DOSIFICADORA DE PISTÓN

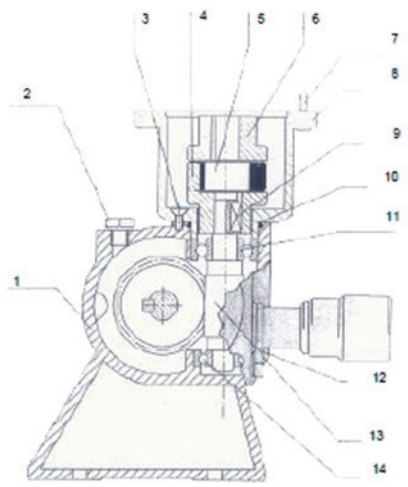

1.– cárter
2.– tapón llenado aceite
3.– tornillo linterna motor
4.- acoplamiento elástico parte inferior
5.- elastómero
6.- acoplamiento elástico parte superior
7.– tornillo sujeta motor
8.– linterna motor
9.– chaveta
10.– tórica linterna motor
11.– rodamiento engranaje sin fin superior
12.– tapón vaciado aceite
13.– engranaje sin fin
14.– rodamiento engranaje sin fin inferior

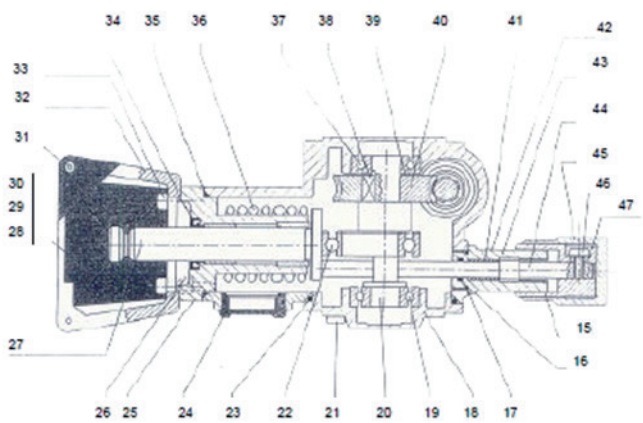

29.– tapa prot. inferior
30.– tubo desagüe
31.– tornillo tapa prot.
32.– linterna cabezal
33.– tornillo linterna
34.- retén aceite
35.- tórica sop. corredera
36.- muelle
37.-rodamiento a bolas eje
38.– chaveta corona
39.– arandela espaciadora
40.– corona dentada
41.-muelle maneta
42.– adhesivo regulación
43.-soporte regulación
44.-tornillo regulación
45.-manopla regulación
46.-tornillo allen bloc

15.-semi manopla interna
16.-tórica soporte regulación interna
17.-tórica soporte regulación externa
18.-tapa lateral
19.-rodamiento a bolas eje lado/tapa
20.– eje excéntrica
21.– tornillo tapa
22.– rodamiento excéntrica
23.– tórica tapa lateral
24.– visor aceite
25.– soporte corredera
26.– tornillo soporte corredera
27.– corredera
28.– tapa protección superior

C/ Telègraf, 16-18 08041 Barcelona
Tel.: 932 611 886

BOMBAS ESPECIALES TORRES

bet@bombastorres.com
www.bombastorres.com